ОК-8 (10 шт)

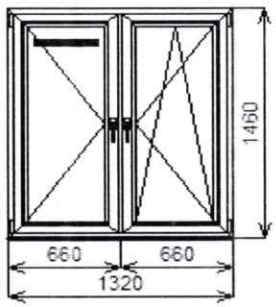

БД-1 (66 шт)

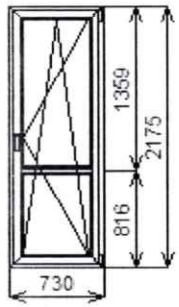

БД-1н (90 шт)

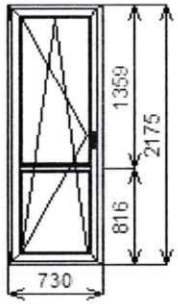

ОТ-1 (20 шт)

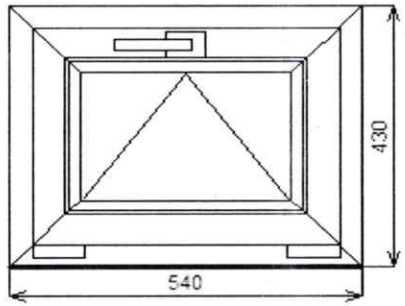

СПЕЦИФИКАЦИЯ

Марка ОК	По СТБ		Соединитель на 1 изделие	Примечание
ОК-1	ОП А 1460-1320 П/О И СП2 ВК ДЗБ Т1-Б-В-А1-1	СТБ 1108-2017		100 шт.
ОК-2	ОП А 1460-1770 П/О И СП2 ВК ДЗБ Т1-Б-В-А1-1	СТБ 1108-2017		270 шт.
ОК-3	ОП А 1460-720 П/О СП2 ВК ДЗБ Т1-Б-В-А1-1	СТБ 1108-2017		66 шт.
ОК-3н	ОП А 1460-720 П/О СП2 ВК ДЗБ Т1-Б-В-А1-1	СТБ 1108-2017		80 шт.
ОК-4	ОП А 1460-720 П/О СП2 ВК ДЗБ Т1-Б-В-А1-1	СТБ 1108-2017		10 шт.
ОК-5	ОП А 560-1310 П СП2 ДЗБ Т1-Б-Г-Б1-5	ТС 05.5119.24		36 шт.
ОК-6	ОП А 870-1310 П СП2 ДЗБ Т1-Б-Г-Б1-5	ТС 05.5119.24	установить удлинитель ручек	40 шт.
ОК-7	ОП А 1460-1770 П/О И СП2 ДЗБ Т1-Б-В-А1-1	СТБ 1108-2017		36 шт.